B-SYSTEM
INSTALLATION SOLUTIONS

Listino Installatore
HOME VISION

Valido dal 1 Novembre 2023

Euroboxx

Backbox per muri in calcestruzzo interni: scatola per installazione a soffitto Euroboxx con corpo in EPS con copertura muro posteriore incollata in OSB e pannello frontale in OSB (ponte in quarzo) con taglio definito (120 mm - 280 mm), ottimizzata acusticamente grazie ad una schiuma di smorzamento interna.

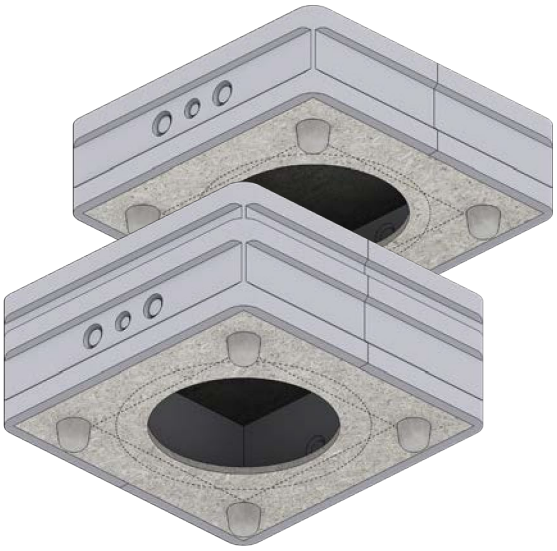

Concrete | Onsite Concrete | Exposed Concrete | Ceiling | Acoustics

Adatto anche per muri in calcestruzzo esterni (calcestruzzo su facciata)

Euroboxx 2nd Generation

Prezzo al Pubblico Sugg. (IVA escl.)

SKU	Prodotto	Volume	Dimensioni		EUR
1012XXX	Euroboxx S	5.50 l	330 × 330 × 120 mm		109.00
1022XXX	Euroboxx M	8.50 l	330 × 330 × 160 mm		119.00
1032XXX	Euroboxx L	13.50 l	390 × 390 × 175 mm		129.00
1042XXX	Euroboxx XL	16.20 l	390 × 390 × 200 mm		189.00

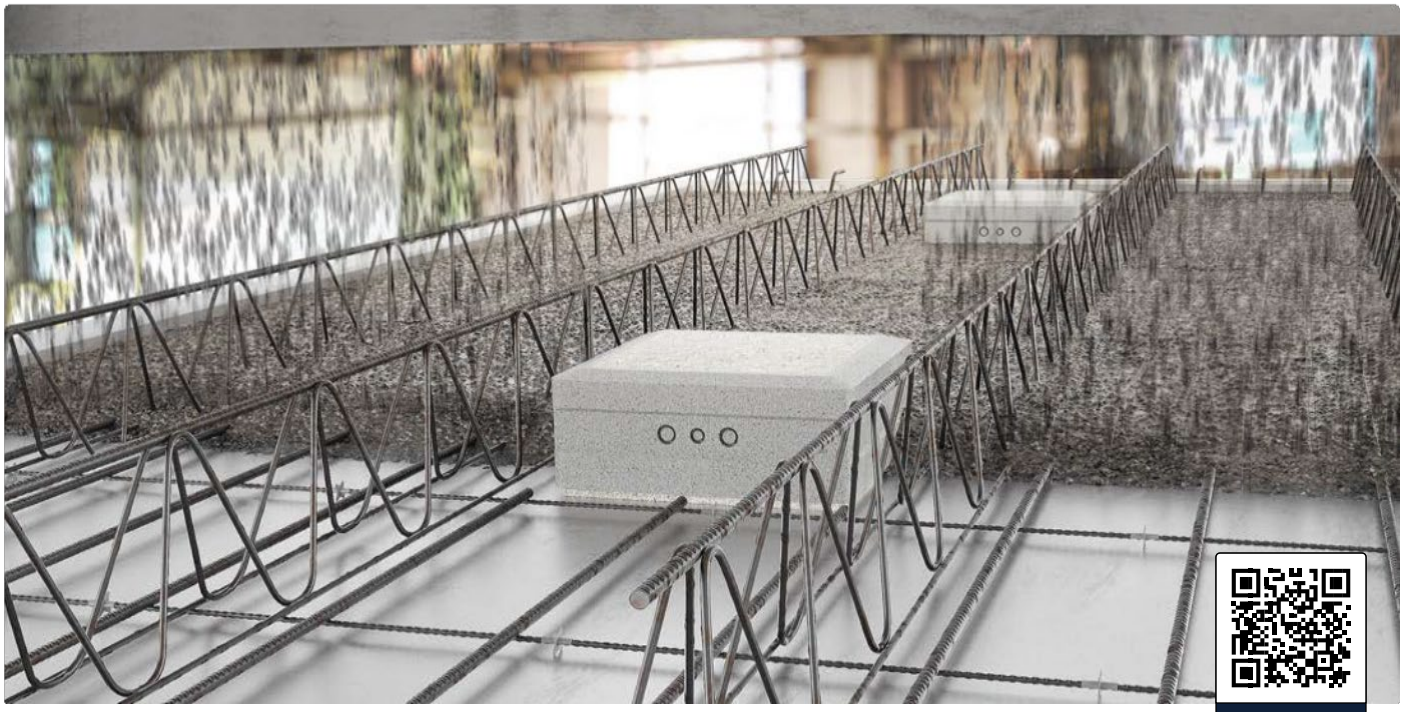

Euroboxx Precast

Euroboxx Precast

Backbox per installazioni universali per soffitti in calcestruzzo prefabbricati, modulari e in filigrana: Euroboxx Precast è una backbox acusticamente ottimizzata che può essere integrata nel solaio in calcestruzzo già in fabbrica. Per maggiore flessibilità nella pianificazione e sicurezza di installazione, si può generalmente tagliare il foro desiderato alla fine.

Concrete | Filigree Ceiling | Prefabricated Concrete Ceiling | Element Ceiling | Ceiling | Acoustics

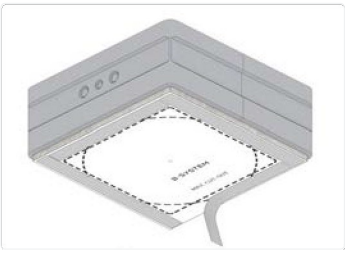
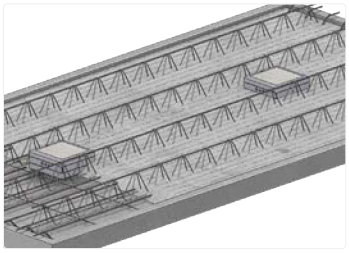
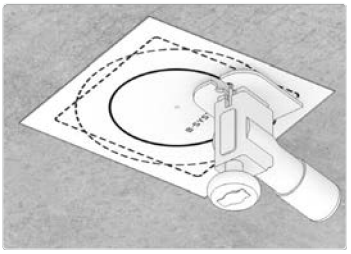
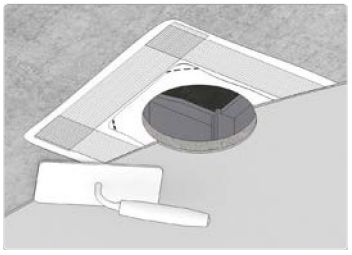

Prezzo al Pubblico Sugg.
(IVA escl.)

SKU	Prodotto	Volume	Dimensioni		EUR
1000402	Euroboxx L Precast	13.50 l	390 × 390 × 162.5 mm		169.00

Produttore
B-SYSTEM GmbH
www.b-system.com

Distributore per l'Italia
HI-FI UNITED SRL
info@hifiunited.it

B-SYSTEM INSTALLATION SOLUTIONS

Dryboxx

Backbox acusticamente ottimizzata per muri e soffitti per muri in cartongesso e sospesi. Backbox Premium fatta di pannelli MDF di elevata qualità che offre un isolamento interno di livello elevato. Dotate di materiali di disaccoppiamento e pronte per l'installazione.

* tutte le back box Dryboxx sono adatte per soffitti e pareti

Drywall | Ceiling | Wall | Vapour Barrier | Acoustics

Prezzo al Pubblico Sugg. (IVA escl.)

SKU	Prodotto e diffusori compatibili	Volume	Dimensioni		EUR
1000510	Dryboxx XS per QACOUSTICS QI 65 circolari	8.80 l	430 × 330 × 97 mm		209.00
1000520	Dryboxx S per FOCAL 100ICW6 / 300 ICW6 BW CCM662-663-664-665-663SR-664SR	15.00 l	430 × 330 × 147 mm		229.00
1000530	Dryboxx M per QACOUSTICS QI 65 RP FOCAL ICW8 / 300ICW8 BW CCM682-683-684	21.20 l	430 × 330 × 197 mm		239.00
1000540	Dryboxx L per QACOUSTICS QI 65 LCR RP – QI 80 RP	36.90 l	555 × 430 × 197 mm		279.00
1000550	Dryboxx wall XS*	15.30 l	555 × 430 × 97 mm		229.00
1000560	Dryboxx wall S*	24.40 l	670 × 555 × 97 mm		299.00
1000570	Dryboxx wall M*	33.40 l	910 × 555 × 97 mm		339.00
1000580	Dryboxx wall L*	42.50 l	1150 × 555 × 97 mm		379.00
1000999	Defined cut-out	Su richiesta, per ogni backbox			30.00

Dryboxx retrofit

Backbox acusticamente ottimizzata per muri e soffitti per retrofitting in muri in cartongesso e sospesi. Backbox composta di pannelli MDF di elevata qualità che offre un isolamento interno di livello elevato. Pronta per installazioni retrofitting inclusi profili CD e viti.

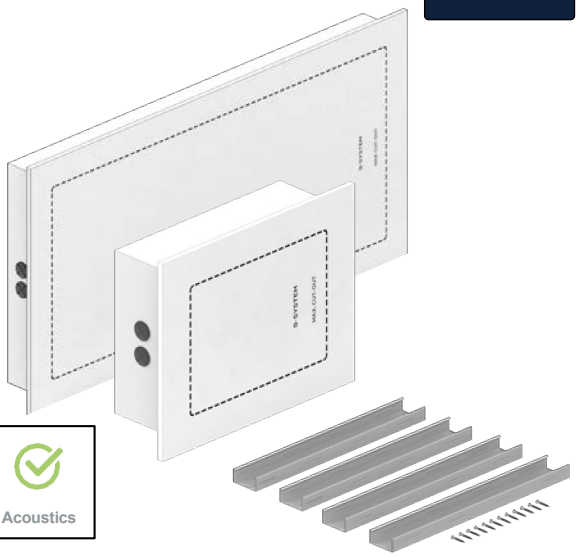

* tutte le backbox Dryboxx sono adatte per soffitti e pareti.

Dryboxx Retrofit

Prezzo al Pubblico Sugg. (IVA escl.)

SKU	Prodotto	Volume	Dimensioni		EUR
1001510	Dryboxx XS retrofit	8.80 l	430 × 330 × 97 mm		289.00
1001520	Dryboxx S retrofit	15.00 l	430 × 330 × 147 mm		299.00
1001530	Dryboxx M retrofit	21.20 l	430 × 330 × 197 mm		319.00
1001540	Dryboxx L retrofit	36.90 l	555 × 430 × 197 mm		409.00
1001550	Dryboxx wall XS retrofit*	15.30 l	555 × 430 × 97 mm		359.00
1001560	Dryboxx wall S retrofit*	24.40 l	670 × 555 × 97 mm		429.00
1001570	Dryboxx wall M retrofit*	33.40 l	910 × 555 × 97 mm		469.00
1001580	Dryboxx wall L retrofit*	42.50 l	1150 × 555 × 97 mm		519.00
1000999	Defined cut-out	Su richiesta, per ogni backbox			30.00

Invisible (Sonance)

Dryboxx Invisible (Sonance)

Backbox appositamente sviluppata per la serie Sonance Invisible, acusticamente ottimizzata, adatta per pareti e soffitti sia in cartongesso che sospesi. Backbox composta di pannelli MDF di elevata qualità che offre un isolamento interno di livello elevato (schiuma acusticamente smorzante). Pronta per installazioni e facile da montare, include un tappetino di disaccoppiamento.

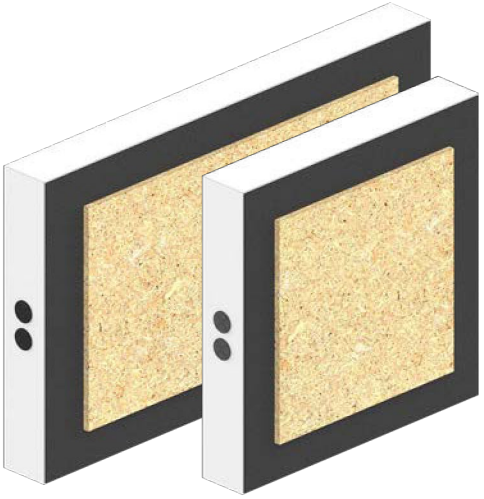

Drywall | Ceiling | Wall | Vapour Barrier | Acoustics

Dryboxx Invisible (Sonance)

Prezzo al Pubblico Sugg. (IVA escl.)

SKU	Prodotto	Volume	Dimensioni		EUR
1501600	Dryboxx Invisible IS6	20.00 l	555 × 555 × 97 mm		349.00
1501400	Dryboxx Invisible IS8/ IS10W	24.35 l	670 × 555 × 97 mm		379.00
1501500	Dryboxx Invisible IS10	33.40 l	910 × 555 × 97 mm		429.00

Dryboxx Invisible (Stealth)

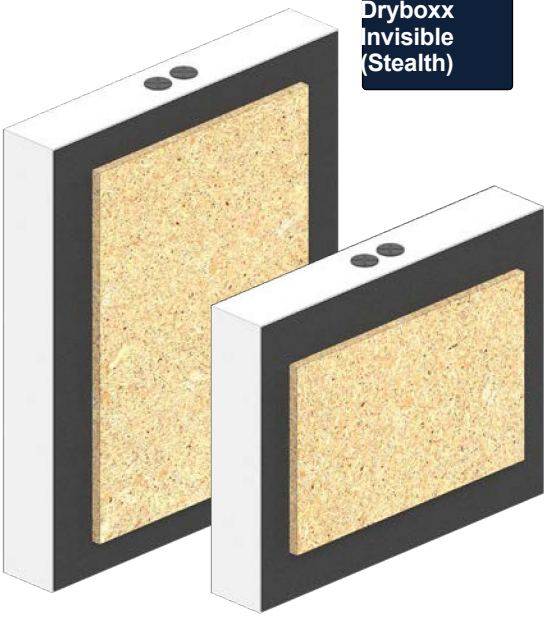

Dryboxx Invisible (Stealth)

Backbox appositamente sviluppata per i diffusori Stealth invisible, acusticamente ottimizzata, adatta per pareti e soffitti sia in cartongesso che sospesi. Backbox composta di pannelli MDF di elevata qualità che offre un isolamento interno di livello elevato (schiuma acusticamente smorzante). Pronta per installazioni e facile da montare, include un tappetino di disaccoppiamento.

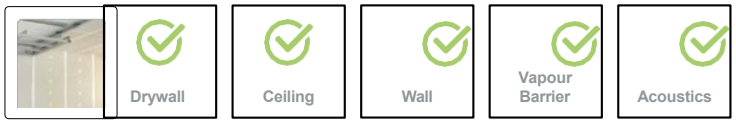

Dryboxx Invisible (Stealth)

Prezzo al Pubblico Sugg.
(IVA escl.)

SKU	Prodotto	Volume	Dimensioni		EUR
1501470	**Dryboxx Invisible Stealth S** LR 6G, LRX-85 (Mid/Tweeter)	24.30 l	555 × 430 × 97 mm		319.00
1501460	**Dryboxx Invisible Stealth M** LR 8G, LRX-83, B 22G, SLR 8G	20.00 l	555 × 670 × 97 mm		379.00
1501480	**Dryboxx Invisible Stealth L** LR 3G, B 30G, LRX-85 (Woofer)	33.40 l	910 × 555 × 97 mm		429.00

Wallboxx

Wallboxx

Backbox universal per muri in calcestruzzo e mattoni: Wallboxx consente installazioni professionali dei diffusori inwall. Pannelli frontali e posteriori in OSB (incluso ponte in quarzo), si integra senza problemi e consente di gestire facilmente la superficie del muro. Il corpo in EPS è a bassa risonanza ed ha proprietà isolanti acusticamente.

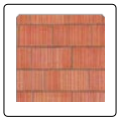

Concrete | Onsite Concrete | Exposed Concrete | Brick | Wall

Wallboxx - Sono disponibili misure diverse su richiesta, con sovraprezzo

SKU	Prodotto e diffusori compatibili		Volume	Dimensioni		Prezzo al Pubblico Sugg. (IVA escl.) EUR
1000120	Wallboxx XS QACOUSTICS BW CWM652	Universal QI 65 circolari	6.30 l	390 × 290 × 120 mm		199.00
1000121	Wallboxx S FOCAL100ICW6-IW6-	Universal 300 ICW6	10.20 l	590 × 290 × 120 mm		209.00
1000148	Wallboxx M QACOUSTICS FOCAL ICW8 / BW CWM663 - 664	Universal QI 65 RP 300ICW8	9.90 l	435 × 390 × 120 mm		239.00
1000117	Wallboxx L QACOUSTICS QI 80 RP	Universal 65 LCR RP	17.00 l	590 × 435 × 120 mm		249.00
1000215	Wallboxx L+	Universal	22.00 l	790 × 435 × 120 mm		269.00
1000118	Wallboxx XL	Universal	30.10 l	990 × 435 × 120 mm		289.00
1000301	Wallboxx XXL	Universal	43.30 l	1390 × 435 × 120 mm		319.00
1000999	Defined cut-out		Su richiesta, per ogni backbox			30.00

Secoboxx

Secoboxx

Back box universale per muri e soffitti sospesi e in cartongesso (protezione). La backbox è fatta di pannelli acustici di elevata qualità. Pronta per l'installazione e facile da montare.

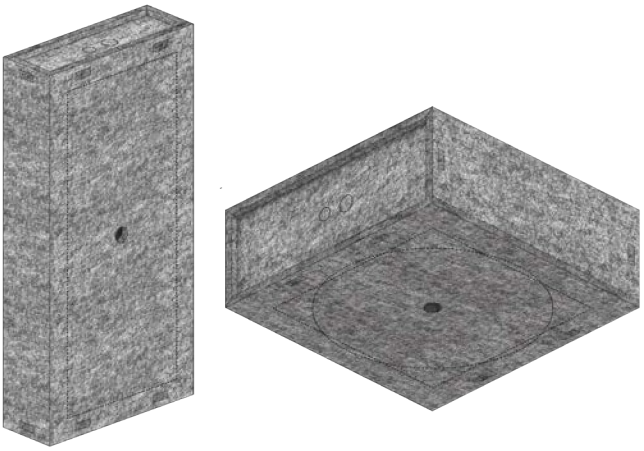

Sono disponibili misure diverse su richiesta, con sovraprezzo

Secoboxx

Prezzo al Pubblico Sugg.
(IVA escl.)

SKU	Prodotto		Dimensioni		EUR
1000149	Secoboxx XS	2nd Generation	290 × 290 × 100 mm		99.00
1000150	Secoboxx S	2nd Generation	290 × 290 × 150 mm		109.00
1000151	Secoboxx M	2nd Generation	390 × 390 × 150 mm		139.00
1000152	Secoboxx L	2nd Generation	390 × 390 × 200 mm		159.00
1000153	Secoboxx wall XS*	2nd Generation	590 × 290 × 100 mm		149.00
1000154	Secoboxx wall S*	2nd Generation	790 × 390 × 100 mm		199.00
1000155	Secoboxx wall M`*	2nd Generation	990 × 390 × 100 mm		229.00
1000156	Secoboxx wall L*	2nd Generation	1190 × 390 × 100 mm		299.00

* Tutte le backbox Secoboxx sono adatte per soffitti e pareti.

Gineos

Gineos®

Kit per installazione a parete e soffitto per Sonos Era100, One, One SL, Play:1 e Denon Home 150 e Bluesound Pulse Flex 2i, BSP 200, BSP 125. Gineos è un Sistema complete che include coperture design premium design in bianco o antracite. L'installazione di Gineos in soffitti e muri in calcestruzzo o muri in mattone funziona con le backbox B-System.

Gineos ONE

Prezzo al Pubblico Sugg.
(IVA escl.)

SKU	Prodotto		EUR
1051000	**Gineos ONE (for Sonos Era100, One, One SL and Play:1, and Denon Home 150)** Gineos ONE (tonda, bianca)		159.00
1052000	Gineos ONE (tonda, antracite)		159.00
1051500	Gineos ONE (quadrata, bianca)		159.00
1052500	Gineos ONE (quadrata, antracite)		159.00
1051010	**Gineos ONE (Bluesound Edition; for Pulse Flex 2i, BSP 200, BSP 125)** Gineos **Bluesound Edition** (tonda, bianca)		159.00
1051020	Gineos **Bluesound Edition** (tonda, antracite)		159.00
1051030	Gineos **Bluesound Edition** (quadrata, bianca)		159.00
1051040	Gineos **Bluesound Edition** (quadrata, antracite)		159.00
1022220	**Euroboxx M:** Gineos backbox per soffitti / pareti in calcestruzzo		119.00
1022221	**Euroboxx M wall:** Gineos backbox per pareti in calcestruzzo / mattoni		119.00

Extension Kit

Accessori per unire altezze di montaggio a soffitto diverse quando si installano i diffusori (con altezze di fissaggio troppo piccole) in combinazione con le backbox B-System.

l'Extension Kit B-System si adatta alla maggior parte dei diffusori da installazione a partire da un diametro di 6 pollici o superiore. È necessario testarli caso per caso in base allo specifico modello di diffusore.

Extension Kit

SKU	Prodotto	Dimensioni		Prezzo al Pubblico Sugg. (IVA escl.) EUR
1000168	Extension set (4 pezzi)	30 mm - 75 mm		42.00
1000169	Extension set (4 pezzi)	70 mm - 115 mm		45.00

Backbox su misura

In aggiunta alla nostra ampia gamma di prodotti standard, offriamo anche soluzioni personalizzate per bisogni e progetti.

Request

chiedete creiamo offriamo

B-SYSTEM GmbH
Bismarckstraße 19
D-78652 Deisslingen

Phone: +49 (0)7420 889 889
E-mail: info@b-system.com
Web: www.b-system.com

B-SYSTEM INSTALLATION SOLUTIONS

Consulenza

- ✓ Consulenza telefonica e per email
- ✓ Documenti e video per progettazione e installazione
- ✓ Progetti personalizzati e soluzioni speciali
- ✓ Accesso a contenuti multimediali, documenti di progettazione e dati 3D
- ✓ Le nostre backboxes supportano la qualità audio dei diffusori da incasso e riducono in maniera significativa la propagazione non desiderata del suono nell'edificio
- ✓ La nostra architettura di Sistema consente un'ampia gamma di opzioni anche per applicazioni particolari quali soffitti in calcestruzzo esterni o muri in mattoni.
- ✓ Le nostre backboxes proteggono I diffusori e la loro tecnologia dalla sporcizia dall'umidità, dalla polvere e dagli insetti
- ✓ Catalogo standard versatile adatto per tutti I marchi e modelli di diffusori più comuni
- ✓ Applicazione per trovare facilmente la backbox più adatta ai vostri diffusori

Easily find the right backbox for your loudspeakers:

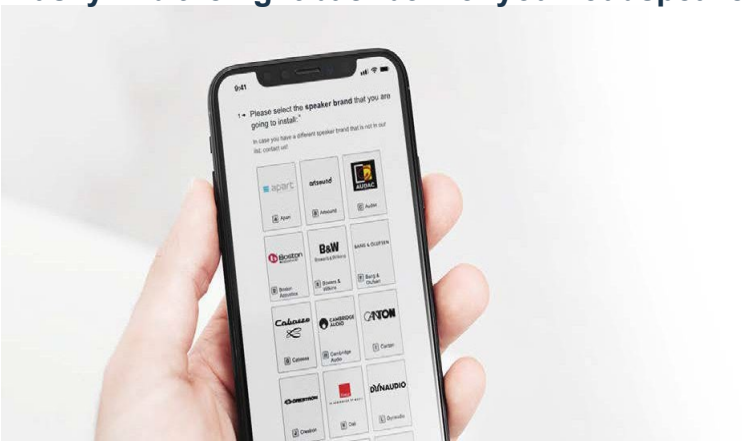

Tools
Backbox Finder

Warranty
3 Years

Consultation
Individual

Quality
Made in Germany

B-SYSTEM GmbH
Bismarckstraße 19
D-78652 Deisslingen

Phone: +49 (0)7420 889 889
E-mail: info@b-system.com
Web: www.b-system.com

B-SYSTEM
INSTALLATION SOLUTIONS

B-SYSTEM
INSTALLATION SOLUTIONS

B-SYSTEM GmbH
www.b-system.com

distributore per l'Italia
HI-FI UNITED SRL
www.hifiunited.it

V: I-20230609