CAVI HDMI - SERIE PRS³

Cavi certificati DPL Labs 4K UHD HDR 18Gbps su tutte le lunghezze. Profilo contenuto, realizzati per fornire prestazioni ed affidabilità in installazioni professionali a carattere permanente, con particolare riguardo alla capacità di trasmissione dei più complessi segnali 4K UHD di ultima generazione e alla capacità fisica del connettore di mantenere la sua posizione con una presa superiore del 50% rispetto ai tradizionali connettori pressofusi. Resistente a 3 Kg di forza (versione Passiva e Attiva) e 1Kg (versione Ottica Attiva). Sconsigliato per impieghi con elevata frequenza di movimentazioni del connettore. Disponibile in tre versioni: passiva fino a 5m di lunghezza, attiva per lunghezze da 7.5 a 15m, in fibra ottica attiva per lunghezze da 10 a 30m.

Lunghezze fino a 5m: High Speed con Ethernet con supporto di risoluzioni 2160p (4K) e Data Rate a 17,82GBps (HDMI 2.0, 8-bit RGB 4:4:4 2160p/60) – Tipologia: Passivo

Lunghezze da 7,5 fino a 12,5m: High Speed con Ethernet con supporto di risoluzioni 2160p (4K) e Data Rate fino a 17,82GBps (HDMI 2.0, 8-bit 4:4:4, 10/12-bit 4:2:2 HDR12 o 16-bit 4:2:0 HDR10 2160p/60) – Tipologia: Attivo direzionale con ottimizzazione individuale VeryEye™, elettronica Spectra7 inserita nel connettore

Lunghezze da 10 fino a 30 m: High Speed con Ethernet con supporto di risoluzioni 2160p (4K) e Data Rate fino a 17,82GBps (HDMI 2.0, 8-bit 4:4:4, 10/12-bit 4:2:2 HDR12 o 16-bit 4:2:0 HDR10 2160p/60) – Tipologia: Ottico attivo direzionale.

Saldatura PIN ad induzione per assicurare la massima uniformità di connessione fra i terminali – Connettori HDMI realizzati in acciaio pressato dorato 24K con doppio involucro pressofuso cromato in lega di zinco – Dimensioni idonee al passaggio in canalizzazioni da 1" (2,5cm) di diametro - Supporto video 3D secondo specifiche HDMI – Spazio colore RGB, YCbCr, xvYCC, Adobe sRGB, sYCC601, ITU-BT.2020 – Supporto Audio PCM 2.0-7.1, DD/DTS HD 7.1, 3D Audio – Supporto HDMI Audio Return Channel Single Mode & Common Mode - 100% dei prodotti verificati in linea di produzione con test applicativi a 1080p/60 per assicurare la continuità elettrica su tutti i pin – Certificazioni CMG della Underwriters Laboratories per le norme anti incendio per tutte le lunghezze

		€ IVA INC.	€ IVA ESC.
K36036-0050	0,5m Certificato 18Gbps AWG: 30 Tipo: Passivo	68,86	56,44
K36036-0100	1,0m Certificato 18Gbps AWG: 30 Tipo: Passivo	74,15	60,78
K36036-0150	1,5m Certificato 18Gbps AWG: 30 Tipo: Passivo	79,44	65,11
K36036-0200	2,0m Certificato 18Gbps AWG: 30 Tipo: Passivo	86,09	70,56
K36036-0300	3,0m Certificato 18Gbps AWG: 30 Tipo: Passivo	99,25	81,36
K36036-0500	5,0m Certificato 18Gbps AWG: 30 Tipo: Passivo	132,36	108,49
K36136-0750	7,5m Certificato 18Gbps AWG: 28 Tipo: Attivo Spectra7, Direzionale	291,30	238,77
K36136-1000	10,0m Certificato 18Gbps AWG: 28 Tipo: Attivo Spectra7, Direzionale	370,74	303,88
K36136-1250	12,5m Certificato 18Gbps AWG: 24 Tipo: Attivo Spectra7, Direzionale	436,95	358,15
K36232-0750	7,5m Certificato 18Gbps Tipo: Attivo, Ottico, Direzionale	506,66	415,30
K36232-1000	10,0m Certificato 18Gbps Tipo: Attivo, Ottico, Direzionale	538,33	441,25
K36232-1250	12,5m Certificato 18Gbps Tipo: Attivo, Ottico, Direzionale	560,95	459,79
K36232-1500	15,0m Certificato 18Gbps Tipo: Attivo, Ottico, Direzionale	574,52	470,92
K36232-1750	17,5m Certificato 18Gbps Tipo: Attivo, Ottico, Direzionale	606,18	496,87
K36232-2000	20,0m Certificato 18Gbps Tipo: Attivo, Ottico, Direzionale	624,28	511,70
K36232-2500	25,0m Certificato 18Gbps Tipo: Attivo, Ottico, Direzionale	646,90	530,24
K36232-3000	30,0m Certificato 18Gbps Tipo: Attivo, Ottico, Direzionale	692,14	567,32

CAVI HDMI - SERIE BRAVO ULTRA HIGH SPEED 8K 48GPS

NEW

HDMI® ULTRA HIGH SPEED

I cavi HDMI della serie Bravo di Kordz rappresentano l'avanguardia assoluta nel settore. Realizzati per soddisfare il più avanzato ed evoluto insieme di specifiche HDMI, sono in grado di raggiungere una velocità di trasmissione dati non compressi fino a 48Gbps. Design compatto, con adeguata flessibilità – Supporto dei formati video: 4K / 120fps UHD, 5K Wide, 8K e 10K Wide con HDR dinamico – Supporto fino a 32 canali audio compresi i formati Dolby Atmos, Auro3D e DTS:X – Guscio connettori in metallo anodizzato - Cavo Halogen Free con certificazione anti-incendio - Connettore e contatti placcati oro pressofuso con una forza di ritenzione di 2 kg - 100% delle unità testate sulla linea di produzione per continuità elettrica su tutti i pin, con test di applicazione di errore di bit rate completo (BER) @ 48 Gbps – Garanzia a vita

		€ IVA INC.	€ IVA ESC.
BRAVO-HD0060	0,6m Cavo HDMI Ultra High Speed - 8K Video, 7680x4320 120 frames HDR12, 4:4:4	105,90	86,80
BRAVO-HD0120	1,2m Cavo HDMI Ultra High Speed - 8K Video, 7680x4320 120 frames HDR12, 4:4:4	125,76	103,08
BRAVO-HD0180	1,8m Cavo HDMI Ultra High Speed - 8K Video, 7680x4320 120 frames HDR12, 4:4:4	145,67	119,40
BRAVO-HD0240	2,4m Cavo HDMI Ultra High Speed - 8K Video, 7680x4320 120 frames HDR12, 4:4:4	165,48	135,64
BRAVO-HD0300	3,0m Cavo HDMI Ultra High Speed - 8K Video, 7680x4320 120 frames HDR12, 4:4:4	251,61	206,24

CAVI HDMI - SERIE PRO

Cavi HDMI per impieghi in ambito professionale di tipo generale con esigenze di elevata affidabilità. Realizzati con materiali e tecniche costruttive tali da ottenere un ottimale bilanciamento fra aspetti economici e prestazioni, senza comunque scendere a compromessi quanto a mantenimento della perfetta integrità del segnale digitale.
Lunghezze fino a 5m: High Speed con Ethernet con supporto di risoluzioni 2160p (4K) e velocità di trasmissione max 5,94GBps (HDMI 2.0 2160p*/50/59.94/60, 8-bit 4:4:4, 10/12/16-bit 4:2:2/4:4:4) – Lunghezze da 7,5 a 20m: Standard con Ethernet con supporto di risoluzioni 1080p/60 e velocità di trasmissione >1,485GBps (1080p/50-60, 8/10/12-bit YCbCr 4:2:0/4:2:2, 8-bit 4:4:4) – Saldatura PIN ad induzione per assicurare la massima uniformità di connessione fra i terminali – Connettori HDMI realizzati in acciaio ripiegato, dorato e racchiuso in involucro in ABS + PVC – Supporto video 3D secondo specifiche HDMI – Spazio colore RGB, YCbCr, xvYCC, Adobe sRGB, sYCC601, ITU-BT.2020 – Supporto Audio PCM 2.0-7.1, DD/DTS HD 7.1, 3D Audio – Supporto HDMI Audio Return Channel Single Mode & Common Mode - 100% dei prodotti verificati in linea di produzione con test applicativi a 1080p/60 per assicurare la continuità elettrica su tutti i pin – Certificazioni CMG della UL per le norme anti incendio sulle lunghezze superiori a 5m.

		€ IVA INC.	€ IVA ESC.
PRO-HD0050	0,5m Cavo HDMI High Speed con Ethernet - AWG: 30 - Max Video: 2160p (UHD)	30,46	24,97
PRO-HD0100	1,0m Cavo HDMI High Speed con Ethernet - AWG: 30 - Max Video: 2160p (UHD)	33,10	27,14
PRO-HD0150	1,5m Cavo HDMI High Speed con Ethernet - AWG: 30 - Max Video: 2160p (UHD)	35,75	29,30
PRO-HD0200	2,0m Cavo HDMI High Speed con Ethernet - AWG: 30 - Max Video: 2160p (UHD)	43,75	35,86
PRO-HD0300	3,0m Cavo HDMI High Speed con Ethernet - AWG: 30 - Max Video: 2160p (UHD)	58,27	47,76
PRO-HD0500	5,0m Cavo HDMI High Speed con Ethernet - AWG: 26 - Max Video: 2160p (UHD)	100,61	82,46
PRO-HD0750	7,5m Cavo HDMI con Ethernet - AWG: 26 - Max Video: 1080p/60	145,65	119,38
PRO-HD1000	10,0m Cavo HDMI con Ethernet - AWG: 26 - Max video: 1080p/60	189,34	155,20
PRO-HD1250	12,5m Cavo HDMI con Ethernet - AWG: 24 - Max Video: 1080p/60	218,44	179,05
PRO-HD1500	15,0m Cavo HDMI con Ethernet - AWG: 24 - Max Video: 1080p/60	262,13	214,86
PRO-HD2000	20,0m Cavo HDMI con Ethernet - AWG: 24 - Max Video: 1080p/60	349,57	286,53

CAVI HDMI - SERIE R.3

Cavi progettati per offrire il meglio nei sistemi AV basati su installazioni professionali a rack. La particolarità costruttiva che riunisce i connettori in pressofusione con il cavo flessibile "Halogen free" da 32AWG ad elevata schermatura e un profilo ridotto e leggero, ha consentito di ottenere un'eccezionale flessibilità e robustezza senza compromettere le prestazioni. Certificati secondo i rigorosi standard THX® che comprendono 75 test che eccedono le richieste proprie delle specifiche HDMI. High Speed con Ethernet, supporto di risoluzioni fino a 2160p (4K) e velocità di trasmissione fino a 5.94GBps (HDMI2.0, 8-bit 4:4:4, 10/12-bit 4:2:2 o 16-bit 4:2:0) – Saldatura PIN ad induzione per assicurare la massima uniformità di connessione fra i terminali – Connettori HDMI realizzati in acciaio pressato dorato 24K con doppio involucro pressofuso cromato in lega di zinco – Spazio colore RGB, YCbCr, xvYCC, Adobe sRGB, sYCC601, ITU-BT.2020 – Supporto Audio PCM 2.0-7.1, DD/DTS HD 7.1, 3D Audio – Supporto HDMI Audio Return Channel Single & Common Mode - 100% dei prodotti verificati in produzione con test che rilevino la virtuale assenza di BER (Bit Error Rate).

		€ IVA INC.	€ IVA ESC.
R.3-HD0030	0,3m Cavo HDMI High Speed con Ethernet - AWG: 32	59,56	48,82

R.3-HD0060	0,6m Cavo HDMI High Speed con Ethernet - AWG: 32	60,92	49,93
R.3-HD0090	0,9m Cavo HDMI High Speed con Ethernet - AWG: 32	63,56	52,10
R.3-HD0120	1,2m Cavo HDMI High Speed con Ethernet - AWG: 32	64,92	53,21
R.3-HD0150	1,5m Cavo HDMI High Speed con Ethernet - AWG: 32	67,50	55,33
R.3-HD0180	1.8m Cavo HDMI High Speed con Ethernet - AWG: 32	68,86	56,44
R.3-HD0210	2,1m Cavo HDMI High Speed con Ethernet - AWG: 32	71,50	58,61
R.3-HD0240	2,4m Cavo HDMI High Speed con Ethernet - AWG: 32	72,79	59,67
R.3-HD0270	2,7m Cavo HDMI High Speed con Ethernet - AWG: 32	75,50	61,89
R.3-HD0300	3,0m Cavo HDMI High Speed con Ethernet - AWG: 32	119,19	97,70
R.3-HD0360	3,6m Cavo HDMI High Speed con Ethernet - AWG: 32	135,07	110,71
R.3-HD0420	4,2m Cavo HDMI High Speed con Ethernet - AWG: 32	150,94	123,72
R.3-HD0480	4,8m Cavo HDMI High Speed con Ethernet - AWG: 32	166,88	136,79
R.3-HD0540	5,4m Cavo HDMI High Speed con Ethernet - AWG: 32	182,75	149,80
	CAVI HDMI - SERIE EVO-R	**€ IVA INC.**	**€ IVA ESC.**
	Cavi intesi principalmente per impieghi residenziali dotati di grande versatilità; leggeri e compatti, assicurano eccezionali prestazioni per gli appassionati di home cinema. Conduttori in rame solido da 32AWG e tripla schermatura con foglio di Mylar a doppio strato e treccia in rame. Certificati High Speed con Ethernet, supportano risoluzioni fino a 4K/60 UHD a 12-bit 4:2:2 colore, 16-bit 8-bit 4:2:0, o 8-bit RGB, 1080p/60 Full HD 3D, fino a 30.2 canali audio HD @ 192kHz 24-bit o DSD – Costruzione "Halogen Free" – Contatti placcati in oro 24K con saldatura ad induzione per assicurare la massima uniformità di connessione fra i terminali – Connettori HDMI realizzati in acciaio pressato racchiusi in involucro monoscocca pressofuso in lega di zinco placcato in oro 24K – Connettore con forza di ritenzione di 20N (circa 2Kg), evita l'impiego di fermi di sicurezza - Supporto video 3D – Spazio colore RGB, YCbCr, xvYCC, Adobe sRGB, sYCC601, ITU-BT.2020 – Supporto Audio PCM 2.0-7.1, DD/DTS HD 7.1, 3D Audio – Supporto HDMI Audio Return Channel Single & Common Mode		
EVO-HD0060R	0,6m Cavo HDMI High Speed con Ethernet - AWG: 32	66,21	54,27
EVO-HD0100R	1,2m Cavo HDMI High Speed con Ethernet - AWG: 32	71,50	58,61
EVO-HD0180R	1,8m Cavo HDMI High Speed con Ethernet - AWG: 32	76,86	63,00
EVO-HD0240R	2,4m Cavo HDMI High Speed con Ethernet - AWG: 32	82,15	67,33
EVO-HD0300R	3,0m Cavo HDMI High Speed con Ethernet - AWG: 32	87,38	71,62
	CAVI HDMI - SERIE EVS-R	**€ IVA INC.**	**€ IVA ESC.**
	Cavi intesi principalmente per impieghi residenziali, si presentano con conduttori 2,5 volte più dimensionati (+60% di superficie) rispetto alla serie EVO-R garantendo un margine maggiore per ospitare la massima larghezza di banda. Assicurano prestazioni al top per i più esigenti appassionati di home cinema. Certificati secondo i rigorosi standard THX® che comprendono 75 test che eccedono le richieste proprie delle specifiche HDMI. High Speed con Ethernet, supportano risoluzioni fino a 4K/60 UHD a 12-bit 4:2:2 colore, 16-bit 8-bit 4:2:0, o 8-bit RGB, 1080p/60 Full HD 3D, fino a 30.2 canali audio HD @ 192kHz 24-bit o DSD – Costruzione "Halogen Free" – Conduttori in rame solido da 28AWG placcati in argento per minimizzare l'effetto pelle e mantenere l'integrità del segnale, specie per l'audio PCM HD di cui vengono preservati dinamica e fedeltà - Tripla schermatura con foglio di Mylar a doppio strato e treccia in rame - Contatti placcati in oro 24K con saldatura ad induzione per assicurare la massima uniformità di connessione fra i terminali – Connettori HDMI realizzati in acciaio pressato racchiusi in involucro monoscocca pressofuso in lega di zinco placcato in oro 24K – Connettore con forza di ritenzione di 20N (circa 2Kg), evita l'impiego di fermi di sicurezza - Supporto video 3D secondo specifiche HDMI – Spazio colore RGB, YCbCr, xvYCC, Adobe sRGB, sYCC601, ITU-BT.2020 – Supporto Audio PCM 2.0-7.1, DD/DTS HD 7.1, 3D Audio – Supporto HDMI Audio Return Channel Single Mode & Common Mode		
EVS-HD0060R	0,6m Cavo HDMI High Speed con Ethernet - AWG: 28	105,90	86,80
EVS-HD0120R	1,2m Cavo HDMI High Speed con Ethernet - AWG: 28	125,77	103,09
EVS-HD0180R	1,8m Cavo HDMI High Speed con Ethernet - AWG: 28	145,65	119,38
EVS-HD0240R	2,4m Cavo HDMI High Speed con Ethernet - AWG: 28	165,46	135,63
EVS-HD0300R	3,0m Cavo HDMI High Speed con Ethernet - AWG: 28	185,34	151,92
EVS-HD0500R	5,0m Cavo HDMI High Speed con Ethernet - AWG: 28	251,61	206,24

CAVI HDMI - SERIE ONE

Cavi HDMI in formato bulk per impieghi non impegnativi ma con tutta la qualità Kordz quanto a costruzione e prestazioni. Flessibili, compatti e idonei per ogni esigenza HDMI di tipo plug & play in cui si richieda una connessione facile, affidabile e conveniente. Ciascun cavo viene testato individualmente ed è garantito a vita.

Lunghezze fino a 3m: High Speed con Ethernet con supporto di risoluzioni 2160p (4K) e Data Rate max 8,91GBps (2160p/23.98/24/29.97/30, 8-bit RGB/YCbCr 4:4:4 HDR10, 10/12-bit 4:2:2 o 4:2:0 HDR10/12 - 2160p/50/59.94/60, 8-bit YCbCr 4:2:0 (HDMI 2.0) – Lunghezze da 5 e 10m: Standard con Ethernet con supporto di risoluzioni 1080p/60 e Data Rate 4,455GBps (1080p/50-60, 8/10/12-bit YCbCr 4:2:0/4:2:2 HDR10/12, 8-bit 4:4:4) – Saldatura PIN ad induzione per assicurare la massima uniformità di connessione fra i terminali – Connettori HDMI in acciaio nichelato racchiusi in involucro in PVC stampato – Supporto video 3D secondo specifiche HDMI – Spazio colore RGB, YCbCr, xvYCC, Adobe sRGB, sYCC601, ITU-BT.2020 – Supporto Audio PCM 2.0-7.1, DD/DTS HD 7.1, 3D Audio – Supporto HDMI Audio Return Channel Single Mode & Common Mode - Prodotti verificati in produzione con test applicativi a 1080p/60 per assicurare la continuità elettrica su tutti i pin

		€ IVA INC.	€ IVA ESC.
K16041-0050	0,5m AWG: 32 Max Video: 2160p (UHD)	18,58	15,23
K16041-0100	1,0m AWG: 32 Max Video: 2160p (UHD)	21,17	17,35
K16041-0200	2,0m AWG: 32 Max Video: 2160p (UHD)	29,11	23,86
K16041-0300	3,0m AWG: 32 Max Video: 2160p (UHD)	39,75	32,58
K16045-0500	5,0m AWG: 30 Max Video: 1080p/60	59,56	48,82
K16045-1000	10,0m AWG: 26 Max Video: 1080p/60	112,54	92,25

CAVI OTTICI - SERIE PRO TOSLINK

La PRO Series TOSlink è stata ingegnerizzata per l'installatore custom per fornire una soluzione che semplicemente funzioni. Gli installatori apprezzeranno i connettori TOSlink di particolare compattezza e il rassicurante click all'inserimento.
La realizzazione esibisce un pin centrale attentamente allineato e un conduttore in polifibra da 1mm con estremità levigate, una soluzione che assicura una trasmissione senza impedimenti per tutta la lunghezza del cavo. La guaina nera opaca in PVC è flessibile e duratura, adatta per installazioni in corrugati o per rimanere libera dietro le apparecchiature.

Tolleranze ristrette per una connessione sicura - Connettori a profondità ridotta - Conduttore in polifibra da 1mm con estremità levigate - Guaina nera opaca in PVC flessibile e duratura.

		€ IVA INC.	€ IVA ESC.
PRO-TL0050	PRO TOSlink optical cable - 0.5m	20,80	17,05
PRO-TL0100	PRO TOSlink optical cable - 1.0m	24,92	20,43
PRO-TL0150	PRO TOSlink optical cable - 1.5m	27,69	22,70
PRO-TL0200	PRO TOSlink optical cable - 2m	30,46	24,97
PRO-TL0300	PRO TOSlink optical cable - 3m	34,64	28,40
PRO-TL0500	PRO TOSlink optical cable - 5m	48,49	39,74
PRO-TL0750	PRO TOSlink optical cable - 7.5m	69,23	56,74
PRO-TL1000	PRO TOSlink optical cable - 10m	83,07	68,09
PRO-TL1250	PRO TOSlink optical cable - 12.5m	96,92	79,44
PRO-TL1500	PRO TOSlink optical cable - 15m	110,76	90,79
PRO-TL2000	PRO TOSlink optical cable - 20m	138,45	113,48

CAVI DIFFUSORI - SERIE ONE

NEW

I cavi per altoparlanti della serie ONE di Kordz sono stati progettati e realizzati per soddisfare le esigenze di installazioni in qualsiasi contesto residenziale o professionale, mantenendo caratteristiche di economicità pur senza lesinare in qualità e prestazioni. Realizzati in rame privo di ossigeno (OFC) 99,99% – Costruzione senza alogeni (LSZH Low Smoke Zero Alogen) assicura in caso d'incendio una produzione assai limitata di fumi e gas tossici - Materiali impiegati con certificazione UL CL3, per limitare fenomeni di propagazione del fuoco in caso di incendio - Disponibile in configurazione a 2 o 4 conduttori e nelle misure da 12, 14 o 16AWG – Conduttori con codifica colore standard (Rosso, Nero, Verde, Bianco) - Fornito in matasse Rapid-EZ-Reel da 152.5m o 305 m a seconda del calibro del cavo e della configurazione – Marcatura indicativa per ogni metro - Guaina disponibile nei colori giallo e viola. Modelli disponibili: ONE-SP162 16 AWG, 2 conduttori - ONE-SP164 16 AWG, 4 Conduttori - ONE-SP142 14 AWG, 2 Conduttori - ONE-SP144 14 AWG, 4 Conduttori - ONE-SP122 12AWG, 2 Conduttori.

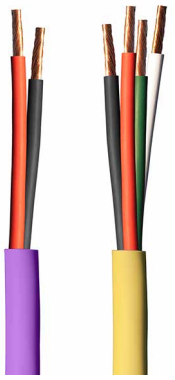

		€ IVA INC.	€ IVA ESC.
K11402-305M-PP	16AWG 2C OFC (65 trefoli) ø 6.0±0.2mm, ONE-SP162 - pull box 305m - Guaina viola	732,00	600,00
K11402-305M-YL	16AWG 2C OFC (65 trefoli) ø 6.0±0.2mm, ONE-SP162 - pull box 305m - Guaina gialla	732,00	600,00
K11502-152M-PP	16AWG 4C OFC (65 trefoli) ø 7.0±0.2mm, ONE-SP164 - pull box 152,5m - Guaina viola	661,24	542,00
K11502-152M-YL	16AWG 4C OFC (65 trefoli) ø 7.0±0.2mm, ONE-SP164 - pull box 152,5m - Guaina gialla	661,24	542,00
K11802-152M-PP	14AWG 2C OFC (82 trefoli) ø 7,5±0.2mm, ONE-SP142 - pull box 152,5m - Guaina viola	573,40	470,00
K11802-152M-YL	14AWG 2C OFC (82 trefoli) ø 7,5±0.2mm, ONE-SP142 - pull box 152,5m - Guaina gialla	573,40	470,00
K11902-152M-PP	14AWG 4C OFC (82 trefoli) ø 8,8±0.2mm, ONE-SP144 - pull box 152,5m - Guaina viola	1.061,40	870,00
K11902-152M-YL	14AWG 4C OFC (82 trefoli) ø 8,8±0.2mm, ONE-SP144 - pull box 152,5m - Guaina gialla	1.061,40	870,00
K12202-152M-PP	12AWG 2C OFC (65 trefoli) ø 7,5±0.2mm, ONE-SP122 - pull box 152,5m - Guaina viola	758,84	622,00
K12202-152M-YL	12AWG 2C OFC (65 trefoli) ø 7,5±0.2mm, ONE-SP122 - pull box 152,5m - Guaina gialla	758,84	622,00

ACCESSORI PER CAVI DIFFUSORI – SERIE ONE

NEW

Spinotti a banana da 4mm per cavo diffusori - Realizzati in un corpo metallico placcato in oro 24k coperto da un guscio in plastica modellata con codice colore (rosso e nero) per facilitare la terminazione del cavo ed eliminare il rischio di cortocircuiti - Viti di serraggio sovradimensionate per una terminazione salda e affidabile – Accetta cavi altoparlanti multifilari fino a 10AWG - Disponibile in confezioni da 20 spinotti per ciascun colore - Garanzia a vita

		€ IVA INC.	€ IVA ESC.
GBP-241-R	Spinotto a banana colore rosso	4,00	3,28
GBP-241-K	Spinotto a banana colore nero	4,00	3,28
GBP-241-R/T	Confezione di 20 spinotti a banana colore rosso	65,88	54,00
GBP-241-K/T	Confezione di 20 spinotti a banana colore nero	65,88	54,00

CAVO CAT6 U/UTP – SERIE ONE

NEW

Il cavo CAT6 non schermato della Serie One è stato progettato per fornire, in qualsiasi applicazione, una soluzione di cablaggio dall'eccezionale rapporto prezzo/prestazioni, assicurando economicità e nello stesso tempo un'ottima larghezza di banda ed elevate prestazioni. Questo lo rende idoneo a servire un sistema robusto e complesso a velocità Gigabit con trasmissioni full duplex.
Adatto per cablaggi 10BASE-T, 100BASE-TX, 1000BASE-T / 1000BASE-TX (Gigabit) e 5GBaseT, PoE e PoE+ – Quattro coppie di conduttori twistate in rame solido senza ossigeno da 24AWG - Separatore in PVC per ridurre fenomeni di interferenza fra le varie coppie di conduttori - Adatto per terminazioni IDC (Insulation Displacement Connector) a crimpare - Fornito in matasse Rapid-EZ-Reel da 305 m – Marcatura indicativa per ogni metro – Disponibile con guaina in Polietilene in 5 colori: blu, verde, bianco, giallo e viola – Conforme allo standard ANSI / TIA 568C-2.1 - LSZH (bassa emissione fumi e resistenza al fuoco)

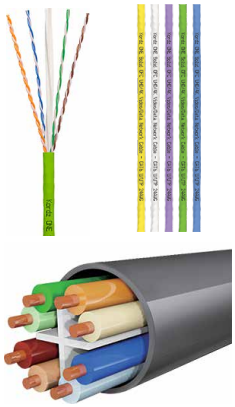

		€ IVA INC.	€ IVA ESC.
K13002-305M-BL	Cavo CAT6 LSZH U/UTP 24AWG OFC UHD/4K Video/Data network - 305m - Guaina Blu	370,88	304,00
K13002-305M-GN	Cavo CAT6 LSZH U/UTP 24AWG OFC UHD/4K Video/Data network - 305m - Guaina Verde	370,88	304,00
K13002-305M-PP	Cavo CAT6 LSZH U/UTP 24AWG OFC UHD/4K Video/Data network - 305m - Guaina Viola	370,88	304,00
K13002-305M-WH	Cavo CAT6 LSZH U/UTP 24AWG OFC UHD/4K Video/Data network - 305m - Guaina Bianca	370,88	304,00
K13002-305M-YL	Cavo CAT6 LSZH U/UTP 24AWG OFC UHD/4K Video/Data network - 305m - Guaina Gialla	370,88	304,00

CAVO SCHERMATO CAT6a F/UTP – SERIE ONE

		€ IVA INC.	€ IVA ESC.
NEW	Il cavo CAT6a della serie ONE è in grado di fornire un'infrastruttura di rete Gigabit che garantisce larghezza di banda e prestazioni per applicazioni avanzate dove si richieda la massima velocità ed affidabilità. Cavo schermato a coppie twistate (F/UTP) di alta qualità con messa a terra, consente una trasmissione priva di "rumore" e "crosstalk" nonché immune da interferenze elettromagnetiche (EMI) anche in sistemi complessi e situazioni ambientali critiche. Idoneo per installazioni 10BASE-T, 100BASE-TX, 1000BASE-T / 1000BASE-TX (Gigabit) e 10GBaseT, PoE e PoE+ - Quattro coppie di conduttori twistate in rame solido da 23AWG - Separatore in PVC per ridurre fenomeni di interferenza fra le varie coppie di conduttori - Schermatura in alluminio laminato Mylar con conduttore di terra da 26AWG - Adatto per terminazioni IDC (Insulation Displacement Connector) a crimpare - Fornito in matasse Rapid-EZ-Reel da 152m – Marcatura indicativa per ogni metro – Disponibile con guaina in Polietilene in 5 colori: blu, verde, bianco, giallo e viola – Conforme agli standard ANSI / TIA 568C-2 e ISO/IEC 61156-5.1 - Disponibile nelle versioni LSZH - IEC60332-1 e UL 444 CM (bassa emissione fumi e resistenza al fuoco)	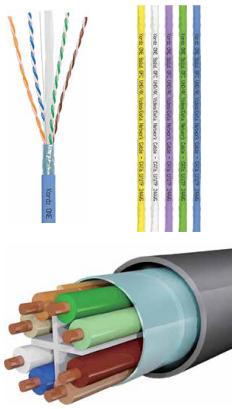	
K13602-305M-BL	Cavo CAT6 schermato LSZH U/UTP 23AWG OFC UHD/4K - 152m - Guaina Blu	361,12	296,00
K13602-305M-GN	Cavo CAT6 schermato LSZH U/UTP 23AWG OFC UHD/4K - 152m - Guaina Verde	361,12	296,00
K13602-305M-PP	Cavo CAT6 schermato LSZH U/UTP 23AWG OFC UHD/4K - 152m - Guaina Viola	361,12	296,00
K13602-305M-WH	Cavo CAT6 schermato LSZH U/UTP 23AWG OFC UHD/4K - 152m - Guaina Bianca	361,12	296,00
K13602-305M-YL	Cavo CAT6 schermato LSZH U/UTP 23AWG OFC UHD/4K - 152m - Guaina Gialla	361,12	296,00

ACCESSORI PER CAVI CAT

NEW	**Connettori RJ45 e Serracavo per terminazioni CAT6 di tipo "PUSH-THROUGH"** Realizzati per rendere la vita semplice all'installatore esigente e offrire la possibilità di operare la terminazione esattamente alla lunghezza desiderata. La produzione di precisione assicura la massima semplicità, velocità e affidabilità della connessione – Questi connettori RJ45 a 8 pin dorati funzionano sia con cavo solido che multi filare a 8 conduttori con sezione da un minimo di 26AWG ad un massimo di 24AWG – La larghezza delle aperture per i conduttori consentono di ridurre la distanza tra questi e i contatti, offrendo sempre connessioni e prestazioni ottimali – La tipologia "Pass-through" dei connettori Kordz (conduttori che passano attraverso il connettore) consente un'immediata verifica della corretta sequenza colore dei conduttori – Per il crimpaggio finale si richiede l'impiego di apposito strumento – I serracavo, necessari per completare l'assemblaggio della terminazione, sono disponibili in confezioni da 100 pezzi.		
P1R45M-C6XU-CL	Connettori RJ45 per terminazioni CAT6 di tipo "push-through" - Confezione 100 pezzi	97,60	80,00
P1R45S-C6XU-CL	Serracavo RJ45 per terminazioni CAT6 - Non schermati - Confezione 100 pezzi	29,28	24,00
ONE-RJ45TOOL1	Crimpatrice per terminazione RJ45 CAT6 di tipo "push-through" - Unità	175,68	144,00
	Connettori RJ45 schermati per terminazioni CAT6a Realizzati per offrire terminazioni efficaci e durature senza l'ausilio di strumenti – Pienamente conformi agli standard ISO/IEC 11801 2.2 e ANSI/TIA-568-C per applicazioni Ethernet fino a 10GBase e frequenze fino a 500MHz – Corpo in ottone nichelato completamente schermato, copertura in bronzo placcato nichel e perni di contatto in bronzo fosforoso placcati in oro - Adatto per cavi di diametro compreso tra 6 e 8,5 mm, mentre il pressacavo è fornito di un dado di compressione sul retro del connettore - La terminazione IDC accetta conduttori compresi fra un minimo di 22 e un massimo di 26AWG – Forniti con due diversi binari per passaggio conduttori, uno per conduttori da 22 a 23AWG e l'altro per conduttori da 24 a 26AWG - Il connettore ha un grado di protezione IP20 e una schermatura a 360º per maggiori tolleranze a EMI / EMC.		
P1R45M-C6AS	Connettore schermato RJ45 per terminazioni CAT6 senza ausilio di crimpatrice	21,74	17,82

Guida Cavi HDMI

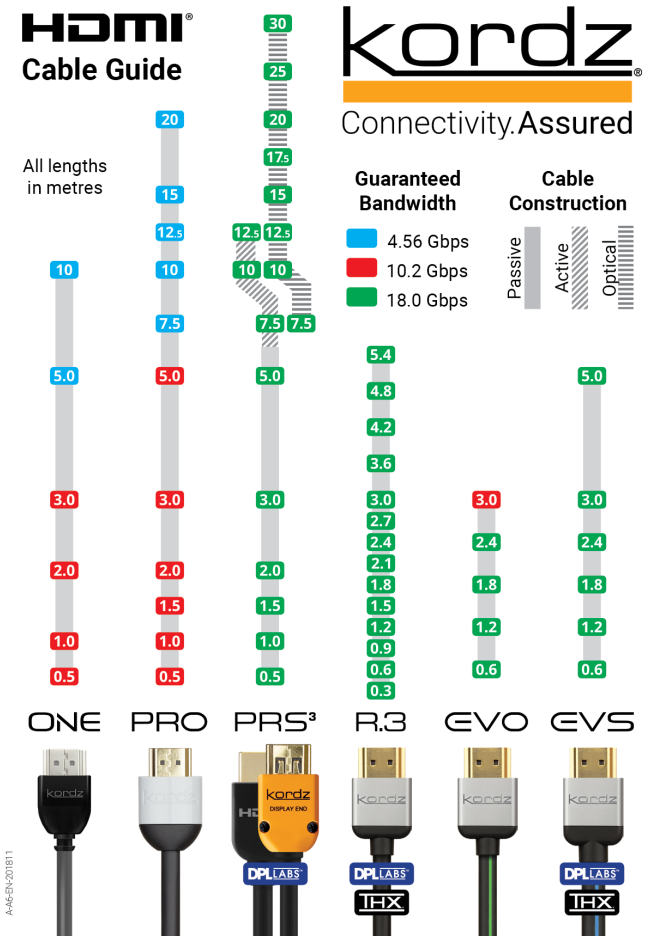

HDMI® Bandwidth Guide

kordz
Connectivity.Assured

	Resolution	Frame Rate	Color depth (bits)	Chroma Subsampling	TMDS Clock (MHz)	Data Rate (Gbps)	Bandwidth (Hz)
HDMI 1.4 - 2009	720p	60	8	4:2:0	74.25	2.22	371.25M
	1080p	24	8/HDR10	4:4:4/RGB	74.25	2.22	371.25M
	1080p	24	8/HDR10/12	4:2:0/4:2:2	74.25	2.22	371.25M
	1080p	24	HDR12	4:4:4/RGB	148.5	4.455	742.5M
	1080p	24 3D	8/HDR10	4:4:4/RGB	148.5	4.455	742.5M
	1080p	24 3D	8/HDR10/12	4:2:0/4:2:2	148.5	4.455	742.5M
	1080p	60	8	4:4:4/RGB	148.5	4.455	742.5M
	1080p	60	8/HDR10/12	4:2:0/4:2:2	148.5	4.455	742.5M
HDMI 1.4 - 2009	1080p	24 3D	HDR12	4:4:4/RGB	185.63	5.56	928.15M
	1080p	60	HDR10	4:4:4/RGB	185.63	5.56	928.15M
	1080p	60	HDR12	4:4:4/RGB	222.75	6.68	1.114G
	1080p	60 3D	8/HDR10/12	4:2:0/4:2:2	297	8.91	1.485G
	1080p	60 3D	8	4:4:4/RGB	297	8.91	1.485G
	2160p	24	8/HDR10	4:4:4/RGB	297	8.91	1.485G
	2160p	24	8/HDR10/12	4:2:0/4:2:2	297	8.91	1.485G
	2160p	60	8	4:2:0	297	8.91	1.485G
HDMI 2.0 - 2013	1080p	60 3D	HDR10	4:4:4/RGB	92.81	11.14	1.86G
	2160p	24	HDR12	4:4:4/RGB	92.81	11.14	1.86G
	2160p	60	HDR10	4:2:0	92.81	11.14	1.86G
	1080p	60 3D	HDR12	4:4:4/RGB	111.38	13.365	2.28G
	2160p	60	HDR12	4:2:2	148.5	17.82	2.97G
	2160p	60	8	4:4:4/RGB	148.5	17.82	2.97G
HDMI 2.1 - 2018	HDMI 2.1 supports legacy TMDS mode and introduces Fixed Rate Link (FRL) mode which uses 3 Lanes operating at 3 or 6Gbps (max 18Gbps) or 4 Lanes at 6, 8, 10 or 12 Gbps (max 48Gbps). Bandwidth and optional DSC compression allow for a wide range of 4K, 5K Wide, 8K and 10K Wide resolutions, 8-12bit colour depths and frame rates up to 120FPS. New Category 3 HDMI cables will be required to support all 2.1 features.						

Copyright © 2018 Kordz Group. HDMI is a registered trademark of HDMI Licensing Administrator, Inc. A-A6-EN-201811

Guida Cavi HDMI con Larghezza di Banda 8K

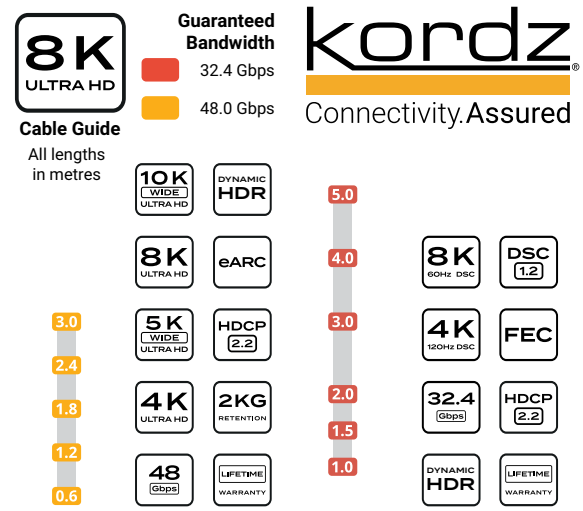

HDMI 2.1 supports legacy TMDS mode and introduces Fixed Rate Link (FRL) mode which uses 3 Lanes operating at 3 or 6Gbps (max 18Gbps) or 4 Lanes at 6, 8, 10 or 12 Gbps (max 48Gbps). Bandwidth and optional DSC compression allow for a wide range of 4K, 5K Wide, 8K and 10K Wide resolutions, 8,10 & 12bit colour depths and frame rates up to 120fps. New Category 3 HDMI cables will be required to support all 2.1 features.

DisplayPort 1.4 uses the transmission mode HBR3 (32.4 Gbit/s) as introduced in version 1.3 and is still the highest available mode. DisplayPort 1.4 adds support for 4K, 5K & 8K resolutions with frame rates up to 240fps, Display Stream Compression 1.2 (DSC), Forward Error Correction, 8, 10 & 12 bit colour space including static and dynamic HDR. It also includes Rec.2020 colour space for HDMI interoperability. Audio capabilities extend to a maximum number of 32 audio channels.

D-A6-EN-201901

8K Bandwidth Guide

HDMI® DisplayPort

kordz
Connectivity.Assured

	HDMI®	Resolution	Frame Rate	Color depth (bits)	Chroma Subsampling	Speed	Data Rate (Gbps)
HDMI 2.1 - 2018-2019	4K	3840 x 2160p	60	HDR10	4:4:4/RGB	Ultra	20.05
				HDR12			24.06
			100/120	8, HDR10 or 12	4:2:0/4:2:2	Ultra	32.08
				8-bit	4:4:4/RGB		32.08
				HDR10			40.10
				HDR12			48.11
	5K	5120 x 2160p	48/60	8, HDR10 or 12	4:2:0/4:2:2	Ultra	20.05
				8-bit	4:4:4/RGB		20.05
				HDR10			25.06
				HDR12			30.07
			100/120	8, HDR10 or 12	4:2:0/4:2:2	Ultra	40.10
				8-bit	4:4:4/RGB		40.10
				HDR10		Ultra + DSC	50.12
				HDR12			60.14
	8K	7680 x 4320p	24/30	HDR10 or 12	4:2:0/4:2:2	Ultra	32.08
				HDR10	4:4:4/RGB		40.10
				HDR12			48.11
			48/60	HDR10	4:2:0	Ultra	40.10
				HDR12			48.11
				HDR10 or 12	4:2:0/4:2:2	Ultra + DSC	64.15
				HDR10	4:4:4/RGB		80.19
				HDR12			96.23
			100/120	HDR10 or 12	4:2:0/4:2:2	Ultra + DSC	128.30
	10K	10240 x 4320p	24/30	HDR10 or 12	4:2:0/4:2:2	Ultra	40.10
				HDR10	4:4:4/RGB	Ultra + DSC	50.12
				HDR12			60.10
			48/60	HDR10 or 12	4:2:0/4:2:2	Ultra + DSC	80.19
				HDR10	4:4:4/RGB		100.24
				HDR12			120.29
			100/120	HDR10	4:2:0	Ultra + DSC	100.24
				HDR12			120.29

	DisplayPort	Resolution	Frame Rate	Color depth (bits)	Chroma Subsampling	DSC 1.2[1]	Data Rate (Gbps)
DisplayPort 1.4 - 2018-2019	4K	3840 x 2160	30	8-bit	4:4:4/RGB	No	7.73
			60			No	15.68
			75			No	19.74
			120			No	32.28
			144			DSC or 4:2:2	39.19 or 26.16
			240			DSC or 4:2:0	68.55 or 30.92
	5K	5120 x 2880	30	8-bit	4:4:4/RGB	No	13.68
			60			No	27.73
			120			DSC or 4:2:0	57.08 or 27.36
			144			DSC	69.30
			240		4:2:2	DSC + 4:2:2	80.91
	8K	7680 x 4320	30	8-bit	4:4:4/RGB	No	30.60
			60			DSC or 4:2:0	62.06 or 30.60
			120		4:2:2	DSC + 4:2:2	85.28
			144		4:2:0	DSC + 4:2:0	77.56

[1] - Display Stream Compression (DSC1.2) is a VESA-developed low-latency compression algorithm to overcome the limitations posed by sending high-resolution video over physical media of limited bandwidth. It is a visually lossless low-latency algorithm based on delta PCM coding and YCoCg-R colour space, it allows increased resolutions and colour depths and reduced power consumption.

DisplayPort™ and the DisplayPort™ logo are trademarks owned by the Video Electronics Standards Association (VESA®) in the United States and other countries. HDMI is a registered trademark of HDMI Licensing Administrator, Inc.
Copyright © 2019 Kordz Group. D-A6-EN-201901

Guida Cavo Altoparlanti

ONE

Speaker Cable Guide

kordz Connectivity.Assured

Speaker Cable Options				Jacket Material		Jacket Colour		
Model	Configuration	Cross Section to scale	Spool Length metre-marked	LSZH	UL CL3	Purple	Yellow	Charcoal
ONE-SP122	12AWG (65 strands) 2 core OFC 7.5±0.2mm OD		152.5m 500ft	✓		✓	✓	2
ONE-SP142	14AWG (82 strands) 2 core OFC 7.5±0.2mm OD		152.5m 500ft	✓		✓	✓	2
ONE-SP144	14AWG (82 strands) 4 core OFC 8.8±0.2mm OD		152.5m 500ft	✓	1	✓	✓	2
ONE-SP162	16AWG (65 strands) 2 core OFC 6.0±0.2mm OD		305m 1000ft	✓		✓	✓	2
ONE-SP164	16AWG (65 strands) 4 core OFC 7.0±0.2mm OD		152.5m 500ft	✓	1	✓	✓	2

Internal Conductor Colours		
Model	Pair A	Pair B
2 core	Black, Red	–
4 core	Black, Red	Green, White

[1] Available special order, minimums apply

[2] Coming soon

- All models in plastic spool box 340H x 265W x 335D (mm).
- 12 cartons per pallet layer, maximum 3 layers per pallet.

Copyright © 2018 Kordz Group B-A6-EN-201808

Speaker Cable Reference

kordz Connectivity.Assured

Selected American Wire Gauge (AWG) Conductor Sizes					
Conductors	10AWG	12AWG	14AWG	16AWG	18AWG
Cross-section	●	●	•	•	•
Diameter (mm)	2.588	2.053	1.628	1.291	1.024
Area (mm²)	5.261	3.309	2.081	1.309	0.823

Formulae

$$d = 0.127\text{mm} \times 92^{\frac{36-\text{AWG}}{39}}$$

$$A = \pi \times \left(\frac{d}{2}\right)^2$$

For inches, substitute 0.127mm with 0.005in

Note: Dimensions in above table are for solid cores. ONE-SP speaker cables use multiple strands to achieve the same cross-sectional area of conductor material. Therefore real-world stranded diameters and areas are approximately 5% and 10% larger, respectively.

ONE-SP Electrical Characteristics - Power loss by cable length

Cable Gauge	4Ω Speaker				8Ω Speaker				16Ω Speaker			
	10m 32ft	20m 65ft	40m 131ft	80m 262ft	10m 32ft	20m 65ft	40m 131ft	80m 262ft	10m 32ft	20m 65ft	40m 131ft	80m 262ft
16AWG	6%	12%	22%	35%	3%	6%	12%	22%	2%	3%	6%	12%
14AWG	4%	8%	15%	26%	2%	4%	8%	15%	1%	2%	4%	8%
12AWG	3%	5%	10%	18%	1%	3%	5%	10%	<1%	1%	3%	5%

Above figures are based on copper resistivity at 20°C (68°F). Resistivity and cable power loss both increase with temperature. For example, driving a 4Ω speaker over 80m of 16AWG cable loses 35% power (-1.9dB) at 20°C (68°F) and 39% (-2.1dB) at 75°C (167°F).

16AWG ≤ 13.7 Ω/km
14AWG ≤ 8.62 Ω/km
12AWG ≤ 5.64 Ω/km

Power loss % to dB conversion	5%	10%	15%	20%	25%	30%	35%	40%
	-0.2dB	-0.5dB	-0.7dB	-1.0dB	-1.2dB	-1.5dB	-1.9dB	-2.2dB

Compliance

Low Smoke Zero Halogen (LSZH)
Uses materials to aid human safety in the event of fire. Low smoke emission aids visibility and breathability during evacuation. Zero halogens are released when the cable is subjected to high heat sources and combustion, preventing the formation of toxic and corrosive gases.
CPR Declared Performance:
Eca (EN 50575:2014+A1:2016)

UL CL3
Uses materials to prevent fire propagation via the cable in the event of fire. CL3 is a general pupose standard suitable for vertical trays but **not** for more demanding situations such as risers and tunnels.

Copyright © 2018 Kordz Group B-A6-EN-201808

Guida Cavo CAT6/6a

ONE

Unterminated Network Cabling

kordz Connectivity.Assured

Models Available	Class	Construction		Spool Length	Jacket Options	
		Type	Conductors		Rating	Colour
ONE-CAT6	Cat 6	U/UTP	Solid OFC 24AWG	305m 1000ft	LSZH or UL CM	Blue Green Purple Yellow White
ONE-CAT6A	Cat 6a	F/UTP	Solid OFC 23AWG	152.5m 500ft		

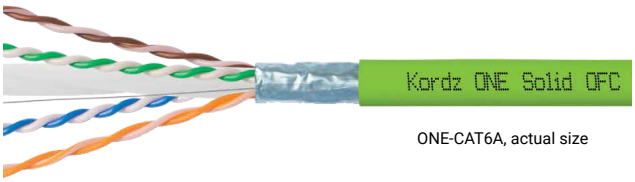

ONE-CAT6A, actual size

Common Construction Names (ISO/IEC 11801 Annex E)		
Name	Cable Shielding	Twisted Pair Shielding
U/UTP	–	–
U/FTP	–	Foil
F/UTP	Foil	–
S/UTP	Braiding	–
SF/UTP	Braiding + Foil	–
F/FTP	Foil	Foil
S/FTP	Braiding	Foil
SF/FTP	Braiding + Foil	Foil

- Metre-marked
- All models in plastic spool box 340H x 265W x 335D (mm).
- 12 cartons per pallet layer, maximum 3 layers per pallet.

Compliance - LSZH models

CPR Declared Performance:

ONE-CAT6:
Dca-s2,d2,a1
(EN 50575:2014+A1:2016)

ONE-CAT6A:
Dca-s1,d2,a1
(EN 50575:2014+A1:2016)

Copyright © 2018 Kordz Group C-A6-EN-201808

Ethernet over Copper Reference Guide

kordz Connectivity.Assured

Ethernet Standard	Twisted Pair Cable		Data[1] Bandwidth (Mbit/s)	Bits/Hz	Spectral Bandwidth (MHz)	Data lanes per direction
	Name	Rating (MHz)				
40GBASE-T	Cat 8	2,000	40,000	6.25	1,600	4 lanes [2]
25GBASE-T			25,000	6.25	1,000	
10GBASE-T	Cat 6a	500	10,000	6.25	400	
5GBASE-T	Cat 6	250	5,000	6.25	200	
2.5GBASE-T	Cat 5e	100	2,500	6.25	100	
1000BASE-T			1,000	4	100	
100BASE-TX	Cat 5	100	100	3.2	100	1 lane [3]
10BASE-T	Cat 3	16	10	1	10	

1. Effective data bandwidth (after encoding overhead) is calculated as: **Bits/Hz × Spectral Bandwidth × Data lanes per direction**.
2. All four twisted pairs operate at full duplex (thus 4 lanes per direction)
3. One twisted pair operates TX at half duplex and another operates RX at half duplex. Two twisted pairs are unused.

Ethernet Standard	Maximum Run Length		
	<30m	<55m	<100m
40GBASE-T	Cat 8	–	–
25GBASE-T	Cat 8	–	–
10GBASE-T	Cat 5e/6	Cat 6	Cat 6a
5GBASE-T	Cat 5e	Cat 5e/6	Cat 6
2.5GBASE-T	Cat 5e	Cat 5e	Cat 5e
1000BASE-T	Cat 5e	Cat 5e	Cat 5e

Lengths as recommended by 802.3x standards. It is generally possible to use lower rated cables for shorter runs.

What About Cat 7 / 7a Cables?

These were originally intended for 10GBASE-T and higher but were supplanted by Cat 6a for 10BASE-T and bypassed by the 25 and 40GBASE-T standards.

Cat 7 is rated to 600MHz and Cat 7a is rated to 1000MHz.

The twisted pairs are individually shielded and the cables are shielded overall, providing better resistance to crosstalk.

These cables are not ratified by TIA/EIA.

Copyright © 2018 Kordz Group C-A6-EN-201808